Machine Translated by Google

GLISSIÈRE

Manuel d'instructions

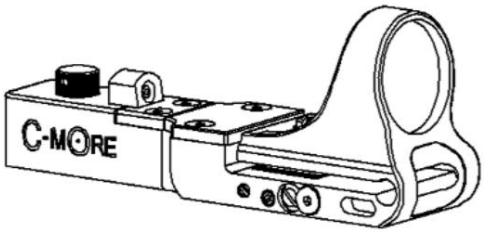

Systèmes C-MORE

Voix - 703-361-2663 Fax -
703-361-5881 e-mail -
sales@cmore.com web -
www.cmore.com

Modèles SlideRideÿ: SR, CSR, ASR

© C-MORE Systems 1993-2008

CMS-IS-SR-041608

Toutes nos félicitations! Vous êtes maintenant le propriétaire du système de visée réflexe le plus avancé disponible. Vous avez fait preuve d'un excellent jugement lors de votre achat et vous serez récompensé par des performances inégalées. Utilisez-le avec fierté, mais veuillez d'abord vous familiariser avec le système.

VEUILLEZ lire les instructions avant d'utiliser ou d'installer ce système de visée.

1. Lentille du séparateur de faisceau 2. Vis de réglage d'élévation 3. Couvercle de la batterie 4. Couvercle de la diode
5.Module de diode
6. Commutateur d'intensité 7. Broche de guidage de dérive 8. Vis de verrouillage d'élévation 9. Vis de réglage de dérive 10. Vis de verrouillage de dérive

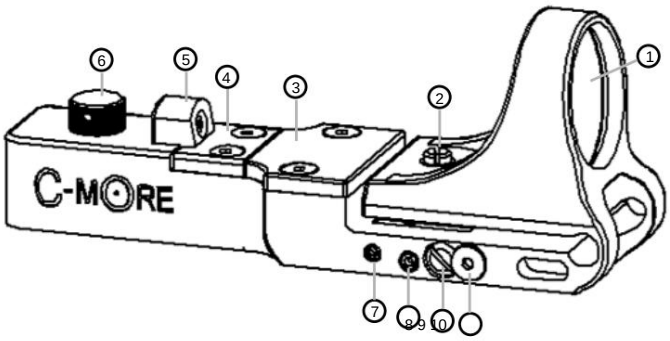

CONTENU DU COLIS

Modèles - SR, CSR (corps en polymère)
Qté 1 - Manuel d'instructions
Qté 1 - SlideRide Red Dot Sight
Qté 1 - Lot de matériel = (1) clé hexagonale 1/16, (1) clé hexagonale 5/64, (2) vis de couverture supplémentaires, (2) Vis de montage 10-32 x 1/2

Modèles - ASR (corps en aluminium)
Qté 1 - Manuel d'instructions
Qté 1 - SlideRide Red Dot Sight
Qté 1 - Lot de matériel = (1) clé hexagonale 1/16, (2) vis de couverture supplémentaires, (2) vis de montage 10-32 x 1/2

Machine Translated by Google

COMMUTATEURS D'INTENSITÉ

Les systèmes de visée C-MORE sont disponibles avec deux styles de commutateurs, standard et réglable par clic. La norme est un commutateur de rhéostat à cadran avec un réglage continu sur la large plage d'intensité. Le commutateur réglable par clic a 12 positions. La première position est éteinte et les deuxième et troisième sont pour la vision nocturne (bas/haut) et ne sont pas visibles. Les positions 4 à 12 sont les réglages d'intensité visible vous offrant une large gamme de réglages pour toutes les conditions d'éclairage.

RÉGLAGE DE L'INTENSITÉ L'intensité

du point doit être ajustée aux conditions d'éclairage dans la zone de fonctionnement. Le point doit apparaître brillant mais pas éblouissant. Par exemple, à l'extérieur en plein soleil, vous utiliserez probablement le réglage le plus lumineux, tandis qu'à l'aube ou au crépuscule, ou à l'intérieur, vous devrez utiliser l'un des réglages les plus bas. Les deux premières positions de l'interrupteur à clic sont extrêmement sombres et ne peuvent être vues qu'à travers un appareil de vision nocturne.

INSTALLATION

ARRÊT!! Assurez-vous que votre arme à feu est déchargée et que le chargeur et les munitions ont été retirés avant de continuerÿ!

Le viseur SlideRide peut être monté sur la plupart des surfaces planes ; supports personnalisés, côtes de fusil de chasse, etc.

1) Tout d'abord, trouvez les trous de montage dans le viseur. Le trou avant est juste derrière l'objectif. Le trou arrière se situe entre le module de diode et la batterie. (Les couvercles des piles et des diodes devront être retirés pour accéder au trou arrière).

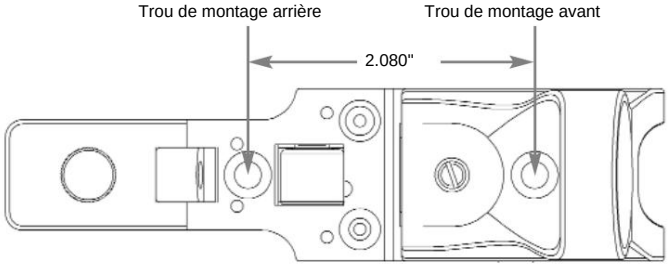

Noter:

Taille de foret de taraudage pour 10-32 = Foret #21

(Vue de dessus)

2) À l'aide des vis à six pans creux 10-32 fournies, fixez le viseur à votre base. NE PAS TROP SERRER! Bien ajusté est suffisant.
L'application de Red Loc-Tite sur les vis de montage empêchera le viseur de se desserrer sous le recul.

MISE À ZÉRO

ARRÊT! Avant de viser, lisez et suivez TOUTES les précautions et instructions de sécurité du fabricant pour le maniement de votre arme à feu. FAIS ATTENTION!

Connaître les règles de la NRA pour le maniement sécuritaire des armes à feu.

REMARQUES SUR LE

RÉGLAGEÿ: 1) Les vis de réglage de la dérive et de l'élévation ont toutes deux des vis de blocage qui doivent être desserrées avant de pouvoir régler le viseur.
Le non-respect de cette consigne pourrait endommager le viseur.
2) Les vis de réglage sont extrêmement sensibles, en particulier la vis d'élévation. Il vous suffira de les tourner légèrement pour changer votre point d'impact.

3) Les vis de réglage sont serrées pour tourner. C'est normal. Assurez-vous d'utiliser un tournevis qui s'adapte correctement à la fente et assurez-vous que les vis de blocage sont desserrées avant de tenter de faire des ajustements.

4) Élévationÿ: dans le sens des aiguilles d'une montre, déplace le point d'impact vers le haut.

5) Windageÿ: dans le sens des aiguilles d'une montre, déplace le point d'impact vers la droite.

6) N'oubliez pas de desserrer les vis de blocage avant d'effectuer un réglage et de verrouiller les vis de blocage après chaque réglage.
7) Lors des derniers réglages, réglez d'abord l'élévation et verrouillez-la, puis répétez pour la dérive.

PROCÉDURE DE MISE À ZÉRO :

1) Allumez le viseur et réglez la luminosité en fonction des conditions d'éclairage.
2) Tirez un groupe de 3 coups sur une cible à 10 mètres pour obtenir du papier.
3) Desserrez les vis de verrouillage et ajustez la dérive et l'élévation de sorte que votre groupe soit centré et à 2 à 3 pouces de bas.
4) Étant donné que le viseur ne peut être mis à zéro que sur une distance, zéro pour la distance la plus éloignée que vous tirerez avec cette arme à feu.
5) Tirez sur un groupe de 3 prises à la distance finale que vous avez déterminée à l'étape 4.
6) Ajustez la dérive et l'élévation jusqu'à ce que zéro soit atteint.

Machine Translated by Google

MAINTENANCE

Le viseur ne nécessite aucun entretien particulier autre que de le garder propre et de s'assurer que tout est bien serré.
Faire ce qui suit après chaque séance de prise de vue assurera une longue durée de vie au viseur.

1) Nettoyez le viseur. Utilisez un chiffon doux et propre pour essuyer le corps du viseur (pas la lentille) et enlever les résidus de poudre.

2) Nettoyez la lentille. La lentille en verre à revêtement dur est très durable, mais un nettoyage périodique est nécessaire. Utilisez une gaze propre, un mouchoir pour le visage ou pour les lentilles et tout nettoyant pour vitres commercial ou du savon et de l'eau. La poussière, la saleté et les résidus de poudre peuvent être très abrasifs, donc un rinçage soigneux avant l'essuyage aidera à protéger contre les rayures pendant le nettoyage.

3) Nettoyez la diode. Des résidus de poudre s'accumuleront autour du trou où la lumière est émise. Cela peut donner l'impression que le point est déformé.
La meilleure façon de lutter contre cela est de souffler la face de la diode avec de l'air comprimé après le tir.
Vous pouvez utiliser de l'air comprimé pour nettoyer les claviers d'ordinateur.

4) Vérifiez le montage. Assurez-vous que le viseur est bien fixé. NE PAS TROP SERRER!

5) Vérifiez les vis de blocage. Vérifiez que les vis de blocage sont bien serrées. NE PAS TROP SERRER!

6) Vérifiez la goupille de guidage. La goupille de guidage se trouve à côté de la vis de verrouillage d'élévation sur le côté droit du viseur. Ce n'est pas une vis de réglage.
Le bloc de dérive glisse sur cette broche lorsque des ajustements de dérive sont effectués. La goupille se visse simplement jusqu'à ce qu'elle soit bien serrée. Assurez-vous qu'il ne s'est pas desserré et resserrez-le si nécessaire. NE PAS TROP SERRER!

REMPLACEMENT DE LA BATTERIE

La pile au lithium de 3 volts (Duracell DL1/3N ou Energizer 2L76) est située dans le compartiment à pile sur le dessus du viseur. Vous devrez retirer le couvercle de la batterie qui est le plus grand des couvercles. À l'aide de la clé hexagonale fournie, retirez les deux vis hexagonales à tête plate et le couvercle (l'ASR a des vis à oreilles). Placez la clé hexagonale dans la rainure à l'avant du compartiment de la batterie pour élever la batterie et faciliter son retrait. Assurez-vous que les cales en caoutchouc orange derrière les contacts de la batterie ne tombent pas. Notez la polarité de la pile et installez la nouvelle avec la même orientation (négatif à gauche). Replacez le couvercle de la batterie et réinstallez
des vis.
NE PAS TROP SERRER!

REMPLACEMENT DU MODULE DE DIODE

Les modules de diode sont disponibles en 6 tailles différentes et sont codés par couleur au bas de chaque module : 2 moa (rouge),
4 moa (vert), 6 moa (bleu), 8 moa (jaune), 12 moa (orange), 16 moa (violet).

SUPPRESSION

Vous devrez retirer le couvercle de la diode qui est le plus petit des deux couvercles sur le dessus du viseur. À l'aide de la clé hexagonale fournie, retirez les deux vis hexagonales à tête plate et le couvercle. Il peut également être utile de retirer le couvercle de la batterie. A l'aide d'une pince, saisissez le module diode par les côtés et tirez vers le haut. Cela débranchera le module de sa prise. Vous pouvez utiliser un chiffon sur le module de diode avant de le saisir pour éviter les rayures.

INSTALLATION

Avec le module de diode face à la lentille, insérez le module dans sa prise en faisant particulièrement attention à ce que les 8 broches du module soient alignées avec les 8 prises. Poussez le module vers le bas jusqu'à ce que l'étagère de retenue soit alignée avec le haut de la surface de visée. Replacez le couvercle de la diode et réinstallez les vis. NE PAS TROP SERRER! Un ajustement modéré est suffisant. Il faudra vérifier votre zéro et affiner si besoin.

GARANTIE Ce

produit est garanti contre les défauts d'origine de matériau et/ou de fabrication pendant un an. Cette garantie est annulée si l'appareil a été maltraité, démonté ou modifié/ altéré de quelque manière que ce soit par rapport à sa configuration d'origine.

Cette garantie ne s'applique pas aux défauts causés par l'usure normale, une mauvaise manipulation, une installation incorrecte, des accidents, des altérations/modifications de la configuration d'origine, des réparations effectuées par des parties non autorisées, des accessoires de rechange ou une utilisation anormale. En raison de la nature fragile du verre, l'objectif est spécifiquement exclu de la couverture de la garantie.

Cette garantie est limitée à l'acheteur d'origine et n'est pas transférable.

Tapoter. N° 5 369 888 Pat. No. 5,383,278 Autres brevets américains et étrangers en instance.